ՄԱՐԶԱԴԱՀԼԻՃԻ ՊԱՏԵՐԻ ՈՒԺԵՂԱՑՄԱՆ ՆՈՐ ՍՅՈՒՆԵՐԻ ԻՐԱԿԱՆԱՑՄԱՆ ՍԽԵՄԱ Մ1:100

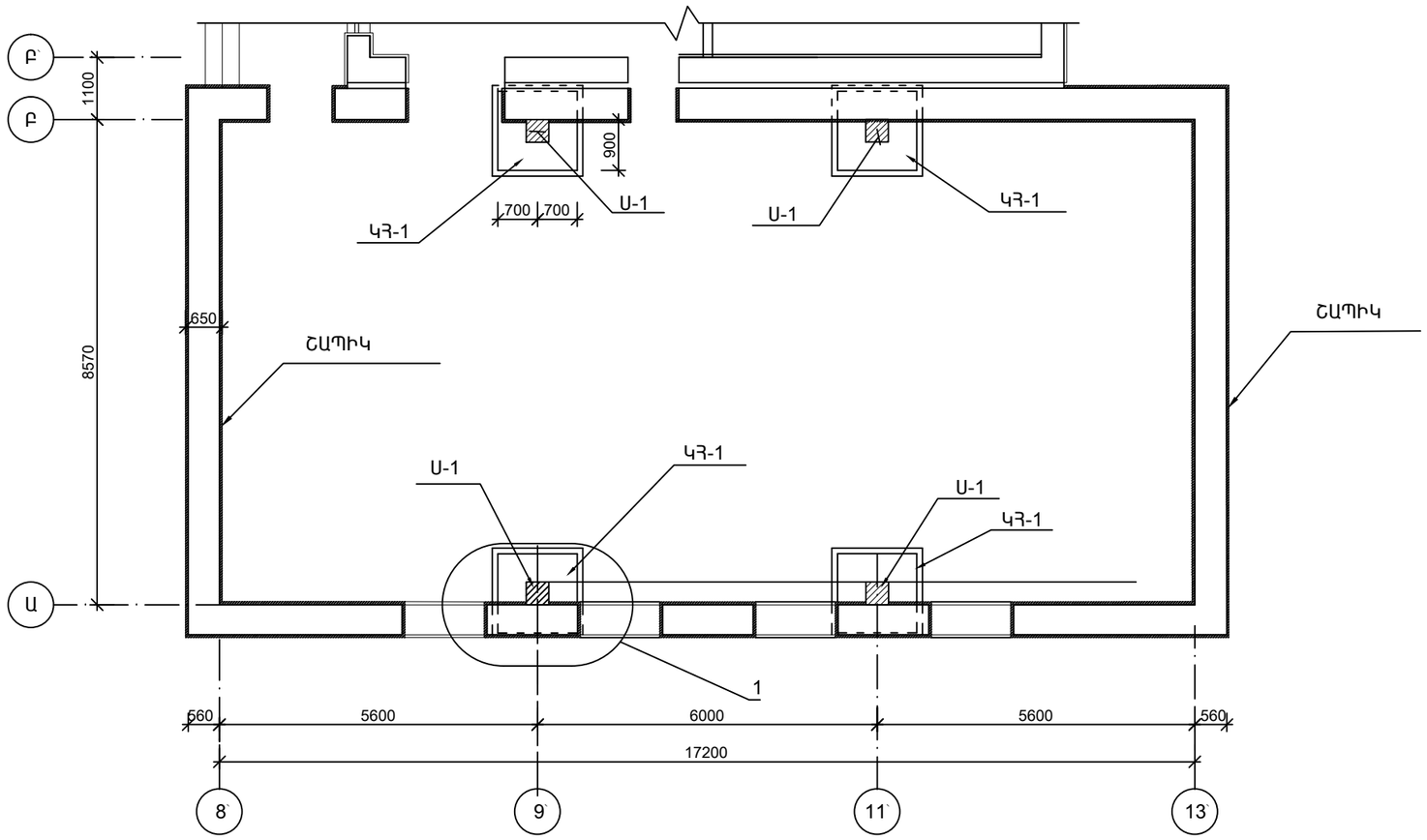

ՀԻՄՔԵՐԻ ՓՈՐՈՒՄ ՋԵՌՔՈՎ III ԿԱՐԳԻ ԳՐՈՒՆՏ - 14.4Մ ^{3}
ՀԵՏԼԻՑՔ - 10.0Մ ^{3}

ԾԱՆՈԹՈՒԹՅՈՒՆ
1.ՍՈՒՅՆ ԹԵՐԹԸ ԴԻՏԵԼ ՃՇ- ԹԵՐԹԵՐԻ ՀԵՏ ՀԱՄԱՏԵՂ

Տնօրեն	Մ.Հուսնյան		TGQ - 07 ԾԱՂԿԱՇԵՆԻ ՄԻՋՆԱԿԱՐԳ ԴՊՐՈՑԻ ՎԵՐԱԿԱՌՈՒՑՈՒՄ			
ՆԳՃ	Ստեփանյան					
Նախագծեց	Խաստյան		Ճարտարապետաշինարարական մաս	փուլ	թերթ	թերթեր
Ստուգեց	Մ.Հուսնյան			ԱՆ	ՃՇ-38	59
			ՄԱՐԶԱԴԱՀԼԻՃԻ ՊԱՏԵՐԻ ՈՒԺԵՂԱՑՄԱՆ ՆՈՐ ՍՅՈՒՆԵՐԻ ԻՐԱԿԱՆԱՑՄԱՆ ՍԽԵՄԱ:	«ՄԱՌԱ ԵՎ ԴՈՒՍՏՐԵՐ» ՍՊԸ		